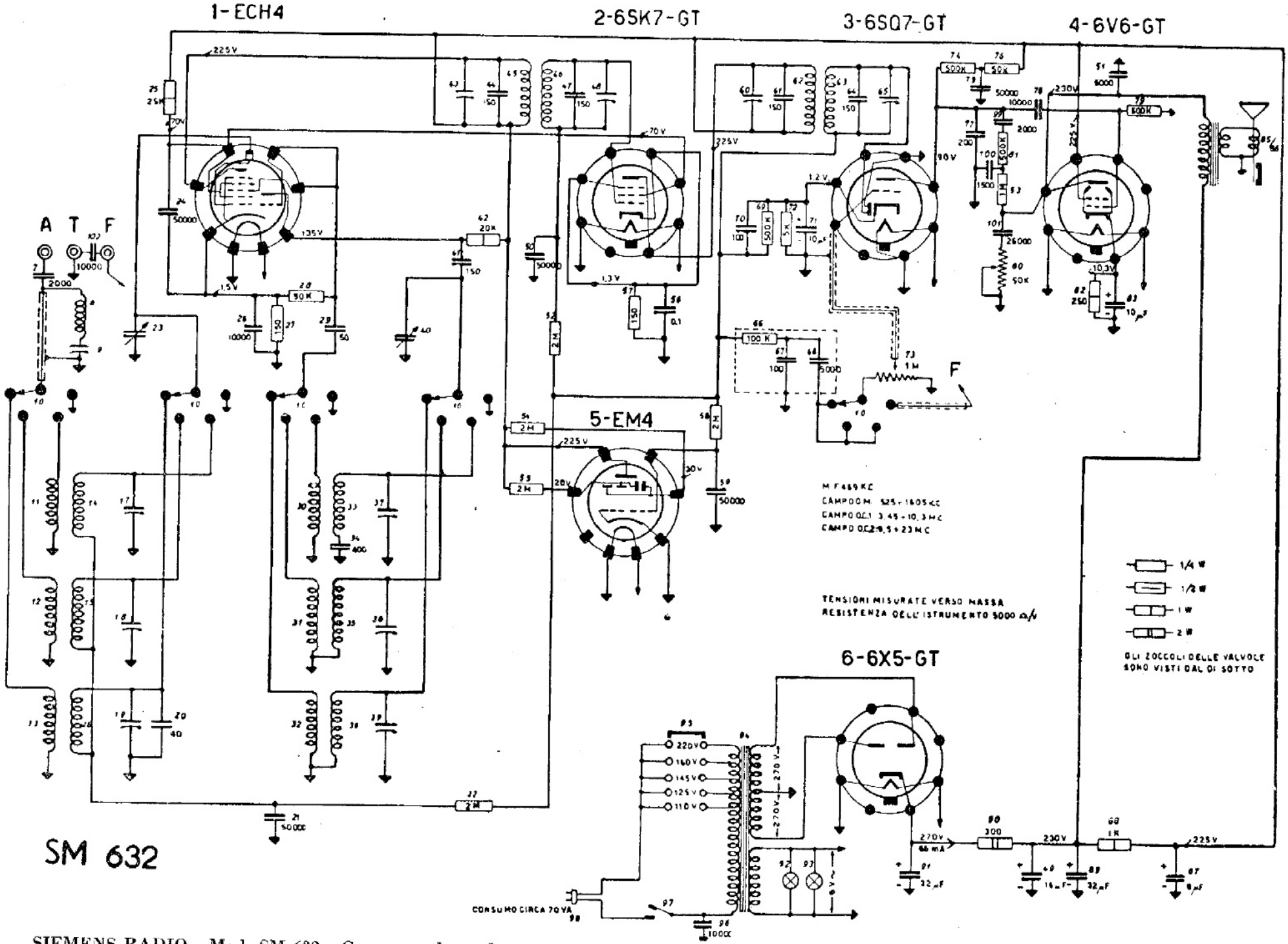

SIEMENS RADIO - Mod. SM 632 - Gamma onde medie intera e due gamme onde corte e cortissime. MF 469 kc. Massima tensione anodica disponibile 270 V a 66 mA. Finale: placca 230 V, schermo 225 V, catodo 10,3 V. Altre valvole: placca 225 V, schermo 70 V; rivelatrice 90 V placca.